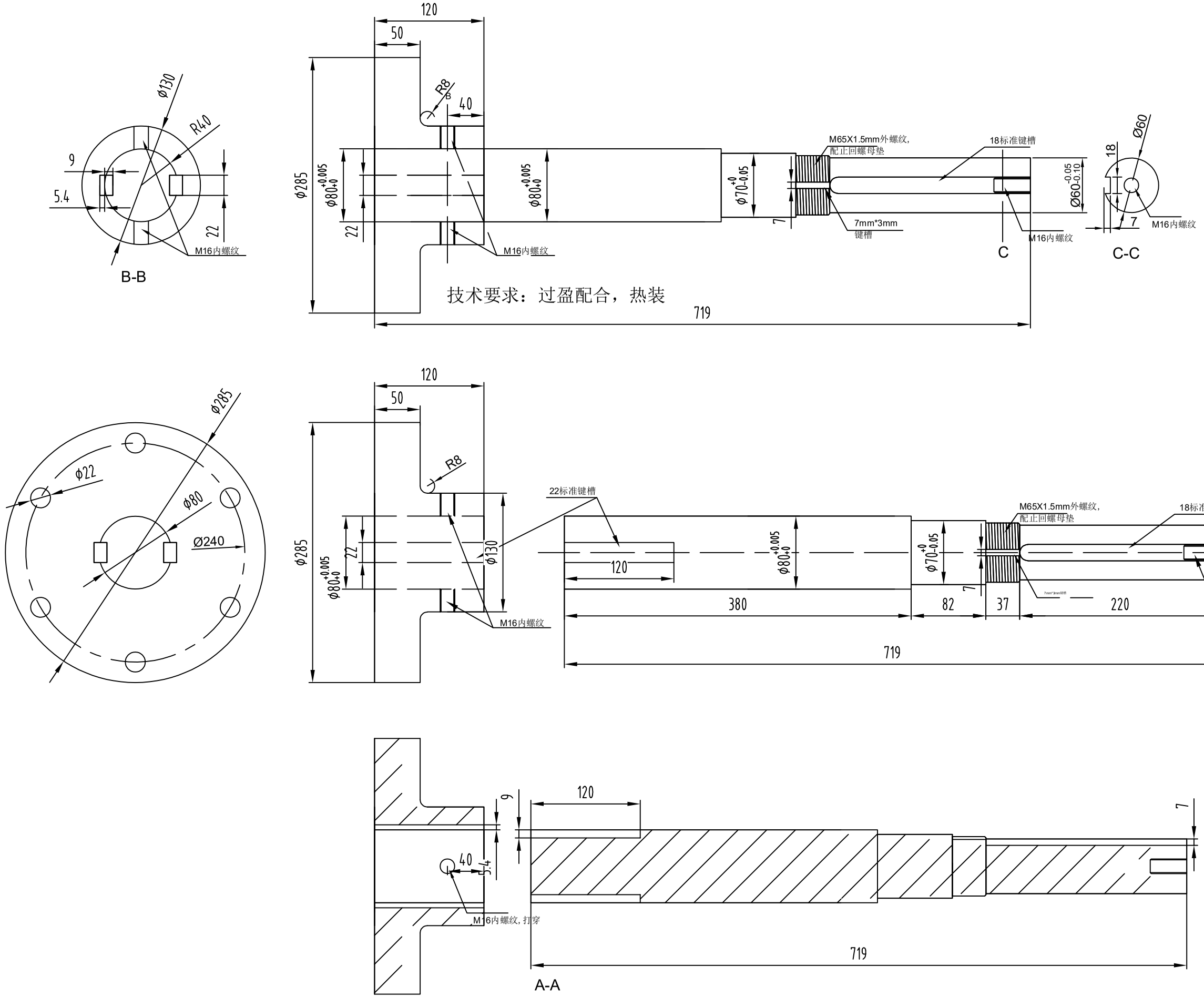

材质：40Cr

调质处理：241-269HB